NÁTĚRY : A - 1,5 m2

6,3

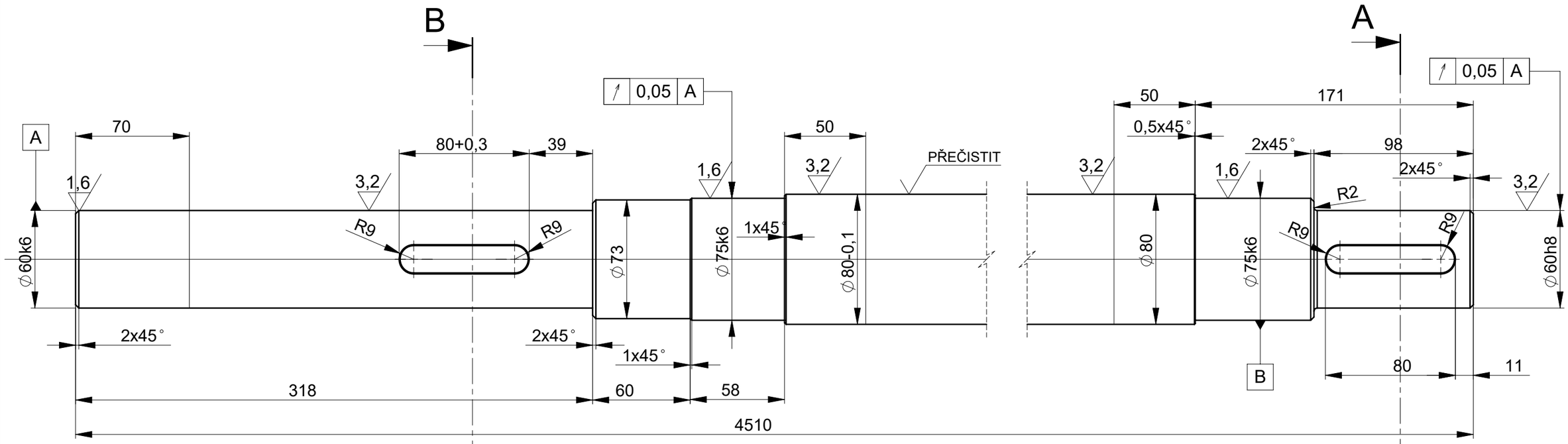

ŘEZ B-B
ŘEZ A-A
MĚŘÍTKO 1 : 1

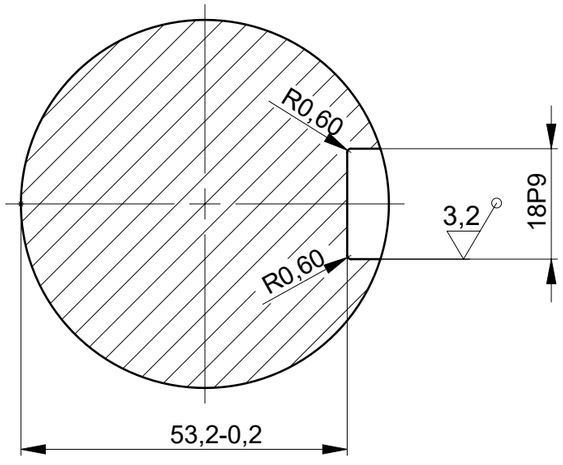

Počet	Název	Rozměr	Polotovar	Materiál kon	Hmotnost	Číslo výkresu	Poz
1	HŘÍDEL	pr. 80 - 4525	ČSN 42 5510.10	11 523.0	170.68	175-010401	1

Index	Změna	Datum	Podpis

Hmotnost kg: 170.68

Měřítko: 1:2.5

Sestava:

Poz:

Vyhot.: KOVAŘIK

Nor.ref.:

Přezk:

Schválil:

Heslo:

Datum: 18.07.2023

A3

Pozn.:

St.v.:

Nový v.:

HŘÍDEL

Typ:

Skupina:

175-010401

Listů: 1

List: 1 z 1